Tête de douche 3 jets éco avec bras

358

Spécifications

Descriptions

- Bras de douche avec rosace ronde
- Anticalcaire
- 3 jets : bruine tropicale, enveloppant, massage
- Joint à rotule

Couleurs disponible

- C : Chrome
- BN : Nickel brossé (PVS)

Débits disponibles

- 7 L/min, 1.85 gpm (US) 60psi
- 5.69 L/min, 1.5 gpm (US) 60psi (**358-15**)
- 6.7 L/min, 1.8 gpm (US) 60psi (**358-WS**) *

EPA certification applicable to the indicated model only

Certifications

- CSA B125.1
- ASME A112.18.1
- Approbation CMR248

* WaterSense Meets EPA Criteria Certified by IAPMO R&T cUPC®

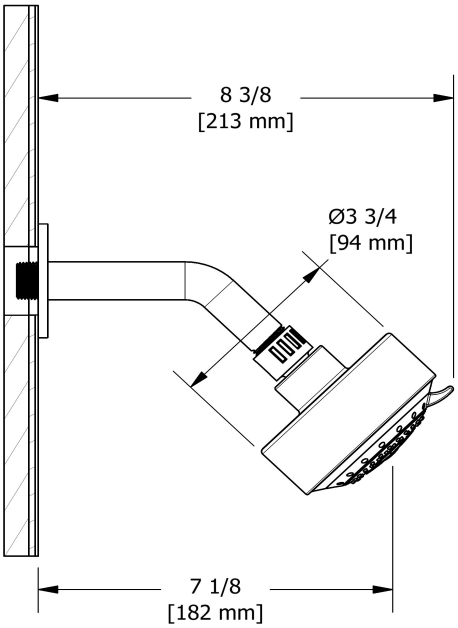

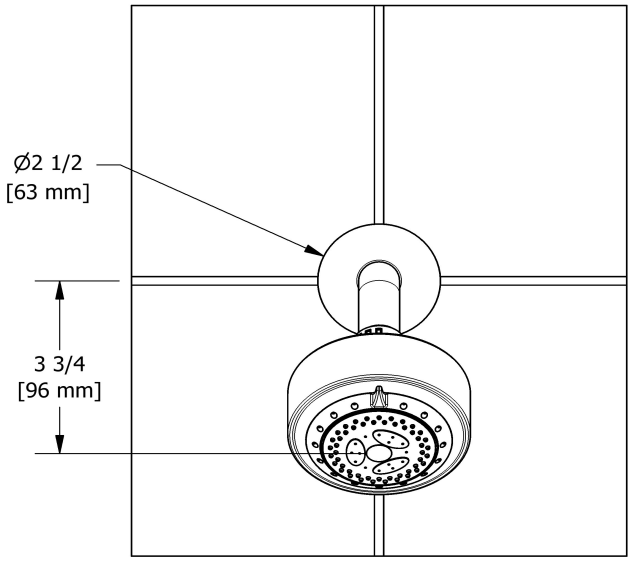

Les dimensions, les modèles et les finis présentés peuvent différer.

Garantie

Le produit **Riobel Inc.** que vous venez d'acquérir est couvert par une garantie À VIE limitée contre tout vice de fabrication sur les pièces et les finis chrome, PVS et noirs et toutes les pièces actives à partir de la date d'achat. Les autres finis, notamment les plastiques, sont garantis un an. Tous les composants électriques et électroniques sont couverts par une garantie limitée de 5 ans.

Service à la clientèle

Ontario, Ouest Canadien : 888-287-5354 Québec, Maritimes, États-Unis : 866-473-8442

2020.11.06

01/13/2021 SPC19554 79999999999
Released 00

Eco 3-jet shower head with arm

358

Specifications

Descriptions

- Shower arm with round flange
- Scale-free
- 3 jets: tropical breeze, luxurious, massage
- Swivel

Available colors

- C : Chrome
- BN : Brushed Nickel (PVD)

Available flows

- 7 L/min, 1.85 gpm (US) 60psi
- 5.69 L/min, 1.5 gpm (US) 60psi (**358-15**)
- 6.7 L/min, 1.8 gpm (US) 60psi (**358-WS**) *

EPA certification applicable to the indicated model only

Certifications

- CSA B125.1
- ASME A112.18.1
- CMR248 Approval

* WaterSense Meets EPA Criteria Certified by IAPMO R&T cUPC®

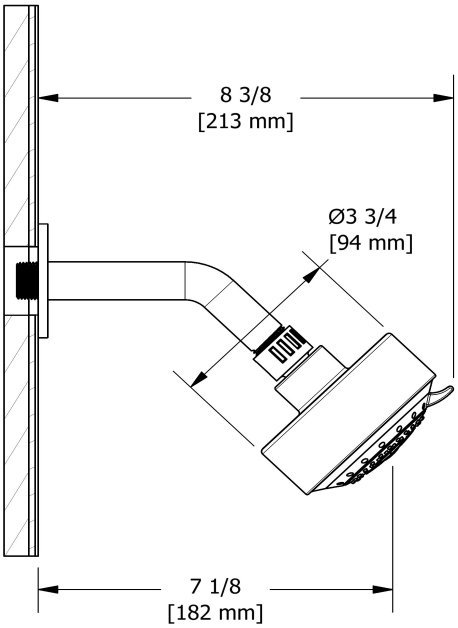

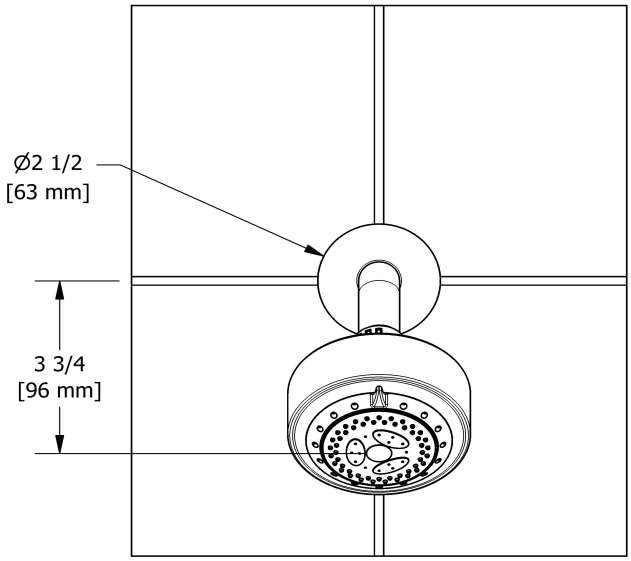

Sizes, models and finishes may differ from thoses presented.

Warranty

This **Riobel Inc.** product you have purchased carries a Limited Lifetime Warranty on the chrome, PVD finish, blacks and all working parts and is guaranteed from the initial purchase date against all manufacturing defects. All other finishes, including plastic components, are guaranteed for one year. All electric and/or electronic parts are covered by a 5-year limited warranty.

Customer Service

Ontario, West Canada : 888-287-5354 Quebec, Maritimes, United States : 866-473-8442

2020.11.06

01/13/2021 SPC19554 79999999999
Released 00